



WSbli 5031

GrandCru Selection

10 Jaar Fabrieksgarantie

Advies verkoopprijs € 1999

Elegant van binnen en buiten

Deze elegante zwarte wijnbewaarkast is, met een temperatuurbereik van +5°C tot +20°C, geschikt voor alle wijnen. De temperatuur en de luchtvochtigheid (tussen 50% en 80%), zijn via het Touch & Swipe display óf met de app in te stellen. De op de in hoogte verstelbare beukenhouten draagplateaus geplaatste wijnen zijn dankzij de LED plafondverlichting goed zichtbaar. Het optisch én akoestisch temperatuuralarm, het FreshAir filter en de trillingsarme ophanging van de compressor zorgen ervoor dat uw wijn in alle rust kan rijpen.

Geschikt voor al uw wijnen.
Temperatuurbereik +5°C tot +20°C

In alle rust bewaren.
Trillingsvrije ophanging compressoren

Optimaal benutten van de ruimte.
Beukenhouten draagplateaus

Voorkom ongewenste toegang
Slot

Ook geschikt voor minder vlakke vloeren.
Stelpoten

Regelbare luchtvochtgheid
Inschakelbare ventilator

Perfecte luchtkwaliteit
FreshAir koolfilter

Eenvoudig op de plaats te zetten
Transportwieltjes achter

Hoorbare waarschuwing bij storing.
Optisch en akoestisch temperatuuralarm

Met links- of rechtsdraaiende deur.
Wisselbare deurscharniering

EPREL nummer	1439175
Behuizing / Kleur deur	Zwart / Zwart
Materiaal behuizing	Staal
Materiaal deur/deksel	Staal
Bruto inhoud totaal	418 l
Capaciteit 0,75 l bordeaux fles *	196
Volume totaal	378 l
Energieklasse	E
Energieverbruik per jaar	97 kWh
Energieverbruik per 24 uur	0,3
Energiekosten per jaar	€ 34,-
Energie efficiëntie index	95
Geluidsniveau	38 dB(A)

* 0,75 l bordeaux fles Norm NF H 35-124 (H;300,5 mm ø 76,1 mm)

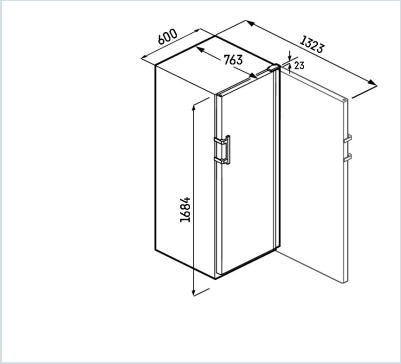

LIEBHERR

WSbli 5031

GrandCru Selection

10 Jaar Fabrieksgarantie

Advies verkoopprijs € 1999

Afmetingen

Hoogte	168,4 cm
Breedte	59,7 cm
Diepte	76,3 cm
Plaatsbaar tegen muur	Ja
Interieurhoogte	147 cm
Interieurbreedte	49,2 cm
Interieurdiepte	57,3 cm
Netto gewicht / Bruto gewicht	65,4 kg / 70 kg
Hoogte verpakking	1742 mm
Breedte verpakking	615 mm
Diepte verpakking	850 mm

Wijndeel

Instelbereik temperatuur koelen	+5°C tot +20°C
Draagvermogen plateau in kg	43 kg
Klimaatzone koeldeel	1-zone wijntemperatuurregeling
Flesopslag	houten draagplateaus
Aantal apart instelbare temperatuurzones	1
Instelbereik temperatuur wijn	+5°C tot +20°C
Aantal draagplateaus wijn	5
Materiaal draagplateaus	Beukenhouten draagplateaus
Verlichting	LED plafondverlichting
Luchtvochtigheidsregeling	Ventilator
Trillingsvrije ophanging compressor	Ja
Aantal actieve koolfilters	1

Overige

Materiaal achterwand	Edelstaal met SmartSteel
Materiaal interieur	Kunststof grafietgrijs
Droge achterwand	Ja
Deurscharniering	Rechts, wisselbaar
Deurdraairichting te wijzigen	Ja
Greep	Aluminium handgreep
Verwisselbaar deurrubber	Ja
Verwisselbaar deurrubber	Ja
Lengte aansluitsnoer	200 cm
Bruikbare diepte draagplateau	522 mm
Plintventilatie	Ja, afvoer via achterzijde
Soort bedieningspaneel	Tiptoets
Positie bedieningspaneel	In de deur
User interface	basic
Temperatuuraanduiding van	Wijngedeelte
Temperatuuralarm	Optisch en akoestisch temperatuuralarm
Alarm apparaatstoring	Ja, ook instelbaar via App
Deuralarm wijndeel	Akoestisch deuralarm
AlarmLightAmplifier	Ja, ook instelbaar via App
Schermbeveiliging	Ja
Geschikt voor integratie in netwerk	Ja, standaard
Soort netwerk	SmartDeviceBox
SabbatMode	Ja, ook instelbaar via App
Taalinstelling	Ja, ook instelbaar via App
FreshAir filter	in achterwand
Slot	Ja
Stelpoten	2
Transportwieltjes	Ja
Transportgrepen	achter
Extra kenmerk Nederland	10 jaar garantie (zie voorwaarden website)

Accessoires

		Prijs inclusief btw
Side-by-side set	9017743	€ 169,00
Presentatieplateau	7113041	€ 134,15
Geperforeerd draagplateau	9302885	€ 118,79
Labelclips	9882766	€ 89,12
Houten draagrooster	7113328	€ 47,53
Metalen draagrooster	7113254	€ 47,53
Slot compleet	9519732	€ 47,53
Waterschaal voor hogere luchtvochtigheid	9882755	€ 40,18
FreshAir koolfilter	9882460	€ 32,95
Slot	9080173	€ 28,44
Koolstoffilter	9096989	€ 26,22
Set lavasteentjes	9591517	€ 24,01
Waterschaal voor hogere luchtvochtigheid	7435869	€ 15,68