Wijnklimaatkast





WPgbi 5272
Vinidor Selection

10 jaar Fabrieksgarantie | Flex Fit | Super Silent

Advies verkoopprijs € 3799

De perfecte keuze voor wijnliefhebbers die zowel functionaliteit als stijl waarderen.

Ontdek de Liebherr WPgbi 5272 in BlackSteel met 2 apart regelbare temperatuurzones voor diverse wijnen. Inclusief 10 legplateaus waarvan 8 op telescooprails voor het moeiteloos serveren van flessen. Bewonder uw voorraad die perfect verlicht is door de LightTower in de zijwanden. Deze is stapsgewijs dimbaar. Met elektronisch deurslot, FreshAir filter en een geïntegreerde SmartDeviceBox voor meldingen op uw telefoon bij bijvoorbeeld het open laten staan van de deur. Capaciteit: 106 flessen (Bordeauxformaat).

Perfect overzicht en toegang tot de wijn.
Uittrekplateau op telescooprails

Rode en witte wijn op ideale drinktemperatuur.
2 Apart instelbare temperatuurzones

Regelbare luchtvochtgheid
Inschakelbare ventilator

Optimaal benutten van de ruimte.
Beukenhouten draagplateaus

Perfect overzicht
Isolatieglasdeur

Perfecte luchtkwaliteit
2 FreshAir koolfilters

Zacht sluiten garantie.
SoftSystem

Geschikt voor al uw wijnen.
Temperatuurbereik +5°C tot +20°C

Eenvoudig te openen.
Verzonken greep

Eenvoudig op de plaats te zetten
Transportwieltjes achter

In alle rust bewaren.
Trillingsvrije ophanging compressoren

Hoorbare waarschuwing bij storing.
Optisch en akoestisch temperatuuralarm

EPREL nummer	1845049
Behuizing / Kleur deur	BlackSteel / GlassBlack
Materiaal behuizing	BlackSteel
Materiaal deur/deksel	Isolatieglas
Capaciteit 0,75 l bordeaux fles *	106
Volume totaal	367 l
Energieklasse	F
Energieverbruik per jaar	127 kWh
Energieverbruik per 24 uur	0,3
Energiekosten per jaar	€ 44,-
Energie efficiëntie index	125
Geluidsniveau	35 dB(A)
Geluidsniveau klasse	B

* 0,75 l bordeaux fles Norm NF H 35-124 (H;300,5 mm ø 76,1 mm)

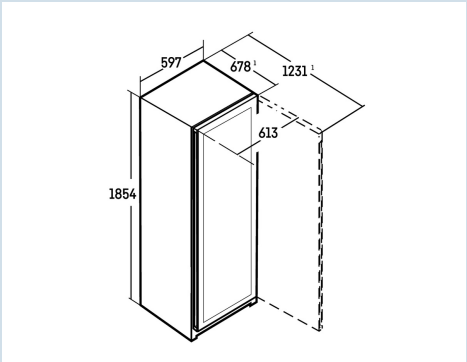

LIEBHERR

WPgbi 5272
Vinidor Selection

10 Jaar Fabrieksgarantie | Flex Fit | Super Silent

Advies verkoopprijs € 3799

Afmetingen

Hoogte	185,4 cm
Breedte	59,7 cm
Diepte	67,8 cm
Plaatsbaar tegen muur	Ja
Interieurhoogte	159 cm
Interieurbreedte	41,6 cm
Interieurdiepte	49,9 cm
Netto gewicht / Bruto gewicht	115,9 kg / 122,4 kg
Hoogte verpakking	1927 mm
Breedte verpakking	625 mm
Diepte verpakking	772 mm

Wijndeel

Klimaatzone koeldeel	2 wijntemperatuurzones
Flesopslag	houten draagplateau, flexibel
Aantal apart instelbare temperatuurzones	2
Instelbereik temperatuur wijn	+5°C tot +20°C
Aantal draagplateaus wijn	10
Materiaal draagplateaus	Beukenhouten draagplateaus
Verlichting	Lichtpaneel aan beide zijden
Luchtvochtigheidsregeling	Ventilator
Trillingsvrije ophanging compressor	Ja
Aantal actieve koolfilters	2
Cliplabels	Ja

Overige

Materiaal achterwand	BlackSteel
Droge achterwand	Ja
Deurscharniering	Rechts, wisselbaar
Deurdraairichting te wijzigen	Ja
Deur opent maximaal op	115°
Greep	Verzonken greep
SoftSystem sluiting	Ja
Verwisselbaar deurrubber	Ja
Verwisselbaar deurrubber	Ja
Lengte aansluitsnoer	200 cm
Bruikbare diepte draagplateau	429 mm
Plintventilatie	Ja, afvoer via achterzijde
Verlichting dimbaar	Ja
Soort bedieningspaneel	Touch & swipe-display
Positie bedieningspaneel	in de deur, achter het glas
User interface	advanced
Temperatuuralarm	Optisch en akoestisch temperatuuralarm
Alarm apparaatstoring	Ja, ook instelbaar via App
Deuralarm wijndeel	Akoestisch deuralarm
Verlichting permanent schakelbaar	Ja
AlarmLightAmplifier	Ja, ook instelbaar via App
Kinderbeveiliging	Ja
Geschikt voor SmartHome	Ja, met SmartDeviceBox
Geschikt voor integratie in netwerk	Ja, standaard
Soort netwerk	SmartDeviceBox
SabbatMode	Ja, ook instelbaar via App
Taalinstelling	Ja, ook instelbaar via App
FreshAir filter	Ja
Slot	elektronisch, zonder afstandsbediening
Stelpoten	2
Transportwieltjes	Ja
Transportgrepen	voor en achter
Extra kenmerk Nederland	10 jaar garantie (zie voorwaarden website)

Accessoires

		Prijs inclusief btw
Labelclips	9882766	€ 89,12
Koolstoffilter	9096989	€ 26,22
Plateauclips (5 stuks)	9094559	€ 24,01
Set microvezeldoekjes	8713023	€ 15,68
Deuropeningsbegrenzing	9096414	€ 10,39