Wijnbewaarkast





WPbli 5031
GrandCru Selection

Advies verkoopprijs € 2099

De wijn mag gezien worden

Deze elegante zwarte wijnbewaarkast is, met een temperatuurbereik van +5°C tot +20°C, geschikt alle wijnen. De temperatuur en de luchtvochtigheid (tussen 50% en 80%), zijn via het Touch & Swipe display óf met de app in te stellen. De Light Column verlicht de wijnen op ieder niveau in het apparaat waardoor uw wijnen goed zichtbaar zijn. Ook wanneer de zelfsluitende deur met triple veiligheidsglas gesloten is. Het temperatuuralarm, het FreshAir filter en de trillingsarme ophanging van de compressor zorgen ervoor dat uw wijn in alle rust kan rijpen.

Geschikt voor al uw wijnen.
Temperatuurbereik +5°C tot +20°C

Altijd optimaal zicht.
LED verlichting

In alle rust bewaren.
Trillingsvrije ophanging compressoren

Optimaal benutten van de ruimte.
Beukenhouten draagplateaus

Hoorbare waarschuwing bij storing.
Optisch en akoestisch temperatuuralarm

Met links- of rechtsdraaiende deur.
Wisselbare deurscharniering

Regelbare luchtvochtgheid
Inschakelbare ventilator

Perfect overzicht
Isolatieglasdeur

Perfecte luchtkwaliteit
FreshAir koolfilter

Eenvoudig op de plaats te zetten
Transportwieltjes achter

Ook geschikt voor minder vlakke vloeren.
Stelpoten

EPREL nummer	1439176
Behuizing / Kleur deur	Zwart / Zwart
Materiaal behuizing	Staal
Materiaal deur/deksel	Isolatieglas
Capaciteit 0,75 l bordeaux fles *	196
Volume totaal	385 l
Energieklasse	F
Energieverbruik per jaar	111 kWh
Energieverbruik per 24 uur	0,3
Energiekosten per jaar	€ 39,-
Energie efficiëntie index	108
Geluidsniveau	38 dB(A)
Geluidsniveau klasse	C

* 0,75 l bordeaux fles Norm NF H 35-124 (H;300,5 mm ø 76,1 mm)

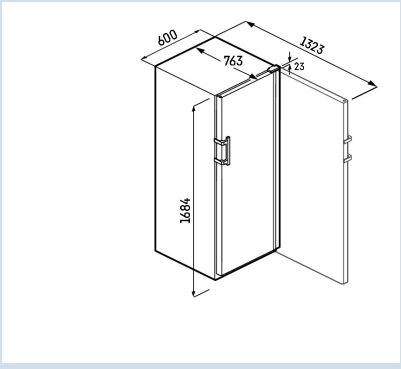

WPbli 5031

GrandCru Selection

10 Jaar Fabrieksgarantie

Advies verkoopprijs € 2099

Afmetingen

Hoogte	168,4 cm
Breedte	59,7 cm
Diepte	76,3 cm
Plaatsbaar tegen muur	Ja
Interieurhoogte	147 cm
Interieurbreedte	49,2 cm
Interieurdiepte	58,7 cm
Netto gewicht / Bruto gewicht	85,3 kg / 89,8 kg
Hoogte verpakking	1742 mm
Breedte verpakking	615 mm
Diepte verpakking	850 mm

Wijndeel

Instelbereik temperatuur koelen	+5°C tot +20°C
Draagvermogen plateau in kg	43 kg
Klimaatzone koeldeel	1-zone wijntemperatuurregeling
Flesopslag	houten draagplateaus
Aantal apart instelbare temperatuurzones	1
Instelbereik temperatuur wijn	+5°C tot +20°C
Aantal draagplateaus wijn	5
Materiaal draagplateaus	Beukenhouten draagplateaus
Verlichting	LED verlichting
Luchtvochtigheidsregeling	Ventilator
Trillingsvrije ophanging compressor	Ja
Aantal actieve koolfilters	1

Overige

Materiaal achterwand	Edelstaal met SmartSteel
Materiaal interieur	Kunststof grafietgrijs
Droge achterwand	Ja
Deurscharniering	Rechts, wisselbaar
Deurdraairichting te wijzigen	Ja
Greep	Aluminium handgreep
Verwisselbaar deurrubber	Ja
Verwisselbaar deurrubber	Ja
Lengte aansluitsnoer	200 cm
Bruikbare diepte draagplateau	522 mm
Plintventilatie	Ja, afvoer via achterzijde
Verlichting dimbaar	Ja
Soort bedieningspaneel	Tiptoets
Positie bedieningspaneel	In de deur
User interface	basic
Temperatuuraanduiding van	Wijngedeelte
Temperatuuralarm	Optisch en akoestisch temperatuuralarm
Alarm apparaatstoring	Ja, ook instelbaar via App
Deuralarm wijndeel	Akoestisch deuralarm
Verlichting permanent schakelbaar	Ja
AlarmLightAmplifier	Ja, ook instelbaar via App
Schermbeveiliging	Ja
Geschikt voor integratie in netwerk	Ja, standaard
Soort netwerk	SmartDeviceBox
SabbatMode	Ja, ook instelbaar via App
Taalinstelling	Ja, ook instelbaar via App
FreshAir filter	in achterwand
Slot	Nee, accessoire
Stelpoten	2
Transportwieltjes	Ja
Transportgrepen	achter
Extra kenmerk Nederland	10 jaar garantie (zie voorwaarden website)

Accessoires

		Prijs inclusief btw
Side-by-side set	9017743	€ 169,00
Presentatieplateau	7113041	€ 134,15
Geperforeerd draagplateau	9302885	€ 118,79
Labelclips	9882766	€ 89,12
Houten draagrooster	7113328	€ 47,53
Metalen draagrooster	7113254	€ 47,53
Waterschaal voor hogere luchtvochtigheid	9882755	€ 40,18
FreshAir koolfilter	9882460	€ 32,95
Slot	9080173	€ 28,44
Koolstoffilter	9096989	€ 26,22
Set lavasteentjes	9591517	€ 24,01
Waterschaal voor hogere luchtvochtigheid	7435869	€ 15,68