Wijnbewaarkast



WFbli 5241
Perfection

10 jaar Fabrieksgarantie

Advies verkoopprijs € 2499

De wijn mag gezien worden

Deze, met Touch&Swipe-scherm uitgeruste, elegante zwarte wijnbewaarkast met eDoorLock systeem beschikt over een stanggreep van geborsteld aluminium met geïntegreerd openingsmechanisme. Door de LightColumn verlichting aan beide zijden en de in hoogste verstelbare metalen draagplateaus met houten front heeft u altijd zicht op uw liggende én de in de EasyServe-flessenmand staande wijnen. Door de PowerChill functie worden nieuw opgeslagen flessen automatisch bijzonder snel afgekoeld. Zelfs wanneer de, met UVProtect Plus uitgeruste, glazen deur voortdurend wordt geopend.

Geschikt voor al uw wijnen.
Temperatuurbereik +5°C tot +20°C

Opent bijna vanzelf
Hevelgreep

In alle rust bewaren.
Trillingsvrije ophanging compressoren

Ook ideaal voor geopende flessen.
Uittrekbare flessenmanden

Hoorbare waarschuwing bij storing.
Optisch en akoestisch temperatuuralarm

Met links- of rechtsdraaiende deur.
Wisselbare deurscharniering

Regelbare luchtvochtgheid
Inschakelbare ventilator

Perfect overzicht
Isolatieglasdeur

Perfecte luchtkwaliteit
FreshAir koolfilter

Eenvoudig op de plaats te zetten
Transportwieltjes achter

Ook geschikt voor minder vlakke vloeren.
Stelpoten

EPREL nummer	1322166
Behuizing / Kleur deur	Zwart / Zwart
Materiaal behuizing	Staal
Materiaal deur/deksel	Isolatieglas
Capaciteit 0,75 l bordeaux fles *	188
Volume totaal	459 l
Energieklasse	F
Energieverbruik per jaar	117 kWh
Energieverbruik per 24 uur	0,3
Energiekosten per jaar	€ 41,-
Energie efficiëntie index	108
Geluidsniveau	38 dB(A)
Geluidsniveau klasse	C

* 0,75 l bordeaux fles Norm NF H 35-124 (H;300,5 mm ø 76,1 mm)

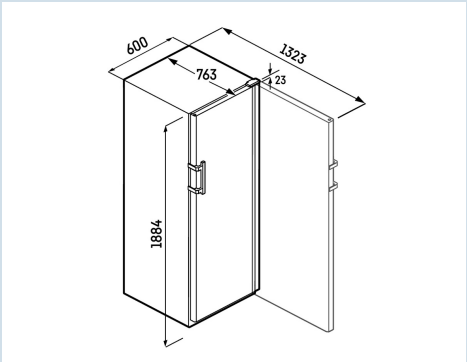

LIEBHERR

WFbli 5241

Perfection

Advies verkoopprijs € 2499

Afmetingen

Hoogte	188,4 cm
Breedte	59,7 cm
Diepte	76,3 cm
Plaatsbaar tegen muur	Ja
Interieurhoogte	167 cm
Interieurbreedte	49,2 cm
Interieurdiepte	58,7 cm
Netto gewicht / Bruto gewicht	103,6 kg / 108,8 kg
Hoogte verpakking	1942 mm
Breedte verpakking	615 mm
Diepte verpakking	850 mm

Wijndeel

Instelbereik temperatuur koelen	+5°C tot +20°C
Draagvermogen plateau in kg	43 kg
Klimaatzone koeldeel	1-zone wijntemperatuurregeling
Flesopslag	metalen rooster met houten front
Aantal apart instelbare temperatuurzones	1
Instelbereik temperatuur wijn	+5°C tot +20°C
Aantal draagplateaus wijn	7
Materiaal draagplateaus	Metaal met houten voorzijde
Uittrekbare korf voor staande flessen	Ja
Verlichting	Lichtpaneel aan beide zijden
Luchtvochtigheidsregeling	Ventilator
Trillingsvrije ophanging compressor	Ja
Aantal actieve koolfilters	1
Cliplabels	Ja

Overige

Materiaal achterwand	Staal
Materiaal interieur	Kunststof grafietgrijs
Droge achterwand	Ja
Deurscharniering	Rechts, wisselbaar
Deurdraairichting te wijzigen	Ja
Greep	Hevelgreep
Verwisselbaar deurrubber	Ja
Verwisselbaar deurrubber	Ja
Lengte aansluitsnoer	200 cm
Bruikbare diepte draagplateau	522 mm
Plintventilatie	Ja, afvoer via achterzijde
Verlichting dimbaar	Ja
Soort bedieningspaneel	Touch & swipe-display
Positie bedieningspaneel	In de deur
User interface	advanced
Temperatuuraanduiding van	Wijngedeelte
Temperatuuralarm	Optisch en akoestisch temperatuuralarm
Alarm apparaatstoring	Ja, ook instelbaar via App
Deuralarm wijndeel	Akoestisch deuralarm
Verlichting permanent schakelbaar	Ja
AlarmLightAmplifier	Ja, ook instelbaar via App
Kinderbeveiliging	Ja
Geschikt voor integratie in netwerk	Ja, standaard
SabbatMode	Ja, ook instelbaar via App
Taalinstelling	Ja, ook instelbaar via App
FreshAir filter	in achterwand
Slot	elektronisch, zonder afstandsbediening
Stelpoten	2
Transportwieltjes	Ja
Transportgrepen	achter
Extra kenmerk Nederland	10 jaar garantie (zie voorwaarden website)

Accessoires

		Prijs inclusief btw
Side-by-side set	9017744	€ 179,00
Presentatieplateau	7113041	€ 134,15
Geperforeerd draagplateau	9302885	€ 118,79
Labelclips	9882766	€ 89,12
Houten draagrooster	7113328	€ 47,53
Metalen draagrooster	7113254	€ 47,53
Anti-kantelvoorziening	9882767	€ 47,53
Waterschaal voor hogere luchtvochtigheid	9882755	€ 40,18
FreshAir koolfilter	9882460	€ 32,95
Koolstoffilter	9096989	€ 26,22
Set lavasteentjes	9591517	€ 24,01
Waterschaal voor hogere luchtvochtigheid	7435869	€ 15,68