Bakkerij diepvrieskast





BFPvg 6501
Performance

EIA

Advies verkoopprijs exclusief BTW € 3995

Speciaal voor de bakker

Deze vriezer uit de Performance Serie van Liebherr belichaamt kracht en precisie. Het duurzame interieur van chroomnikkelstaal, ontworpen volgens de bakkerijnorm, biedt een robuuste basis voor optimale prestaties. Het digitale temperatuurbereik is eenvoudig instelbaar, zodat u altijd de ideale bewaaromstandigheden kunt creëren. Met 20 verstelbare plaatsteunen geniet u van maximale flexibiliteit in de indeling. Dankzij de geavanceerde NoFrost-technologie blijft rijp- en ijsvorming achterwege, zodat uw producten altijd in perfecte staat worden bewaard.

EPREL nummer	1957245
Behuizing / Kleur deur	Wit / Wit
Materiaal behuizing	Staal
Materiaal deur/deksel	Staal
Bruto inhoud totaal	602 l
Netto inhoud totaal	380 l
Energieklasse	C
Energieverbruik per jaar	1209 kWh
Energiekosten per jaar	€ 339,-
Energie efficiëntie index	36,1
Geluidsniveau	60 dB(A)
Klimaatklasse	5
Temperatuurklasse	L1
Geschikt voor onverwarmde ruimte	Nee
Geschikt voor omgevingstemperatuur van	+10°C tot 40°C
Koelmiddel	R290
Aansluitwaarde	4,0 A
Warmteafgifte in kJ/h	975 kj/h

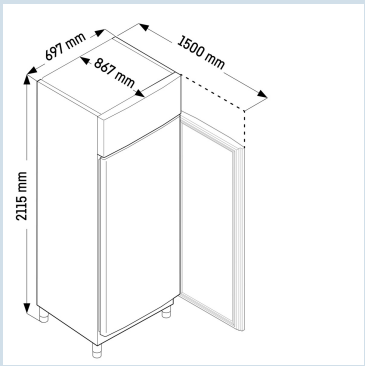

LIEBHERR

BFPvg 6501
Performance

EIA

Advies verkoopprijs exclusief BTW € 3995

Afmetingen

Hoogte	211,5 cm
Breedte	69,7 cm
Diepte	86,7 cm
Plaatsbaar tegen muur	Ja
Interieurhoogte	150,4 cm
Interieurbreedte	40,7 cm
Interieurdiepte	65 cm
Geschikt voor	Euronorm 400x600 mm
Netto gewicht / Bruto gewicht	137,0 kg / 156,0 kg
Hoogte verpakking	2250 mm
Breedte verpakking	740 mm
Diepte verpakking	900 mm

Vriesdeel

Vriestechniek	NoFrost
Vriessysteem	Dynamisch
Ontdooisysteem vriesdeel	Automatisch ontdooisysteem
Instelbereik temperatuur vriezen	-9°C tot -35°C
Aantal draagplateaus vriesgedeelte	20
waarvan verstelbaar	20
Materiaal draagplateau vriesdeel	Chroomnikkelstalen draagrails, L-vorm (1.4301 / AISI 304)
Belastbaarheid plateaus vriesdeel	60 kg
Verlichting vriesdeel	LED plafondverlichting

Overige

Materiaal interieur	Chroomnikkelstaal (1.4301 / AISI 304)
Deur zelfsluitend	Ja
Deurscharniering	Rechts, wisselbaar
Greep	Greeplijst
Lengte aansluitsnoer	300 cm
Display	Touch display
Soort bedieningspaneel	Tiptoets
Positie bedieningspaneel	Buitenzijde
User interface	basic
Temperatuuraanduiding van	Vriesgedeelte
Temperatuuraanduiding vriesdeel	buitenzijde digitaal
Temperatuuralarm	Optisch en akoestisch temperatuuralarm
Alarm apparaatstoring	Ja, ook instelbaar via App
Deuralarm vriesdeel	Ja, ook instelbaar via App
Schermbeveiliging	Ja
Geschikt voor integratie in netwerk	Optioneel
Aantal L-draagrails	20
Slot	Ja
Dooiwaterafvoer	Ja
Stelpoten	4
Materiaal stelpoten	Chroomnikkelstaal
Hoogte stelpoten	115?175 mm
Min./max. temperatuurregistratie	Ja
Alarmgrenzen instelbaar	Ja
Interface	WLAN/LAN (optioneel)

Accessoires

Set swingwielen	9597828	€ 244,21
Meelstoffilter	9596984	€ 230,29
Voetpedaalopener	9597617	€ 170,55
SmartModule CM006	6145269	€ 138,40
Lakstift wit	8301330	€ 8,59